Idromeccanica Forani & Pecorari	Curve caratteristiche *Performance curves* Versione elettropompa monoblocco *Close coupled to electric motor version*	Sigla / Type	AT25EM4T50
		Code	90-9330321
		In vigore dal:/*in force from*: 05-06-2015	Sheet: 76-9330321-r0

Tolleranze secondo ISO 2548 classe C	**Autoinnescante/Selfpriming**		*Tolerances according ISO 2548 C class*
Velocità di rotazione [giri/min]	**1390**		***Rotating speed [rpm]***
Densità dell'acqua alla prova	1000	kg/m3	*Water density at test*
Passaggio corpi solidi (max diametro sfera)	-	mm	*Solid handling (max.diameter sphere)*
Diametro girante	125	mm	*Impeller diameter*
Altezza di innesco massima	3	m	*Maximum priming lift*
Tipo motore di azionamento	trifase / *Threephase*	-	*Driving motor type*
Frequenza / tensione collegamento stella / triangolo	50 / 400 / 230	Hz/V	*Frequency /star / delta connection voltage*
Corrente nominale collegamento stella / triangolo	2,0 / 3,5	A	*Nominal current star / delta connection*
Potenza installata	0,75	kW	*Rated power*

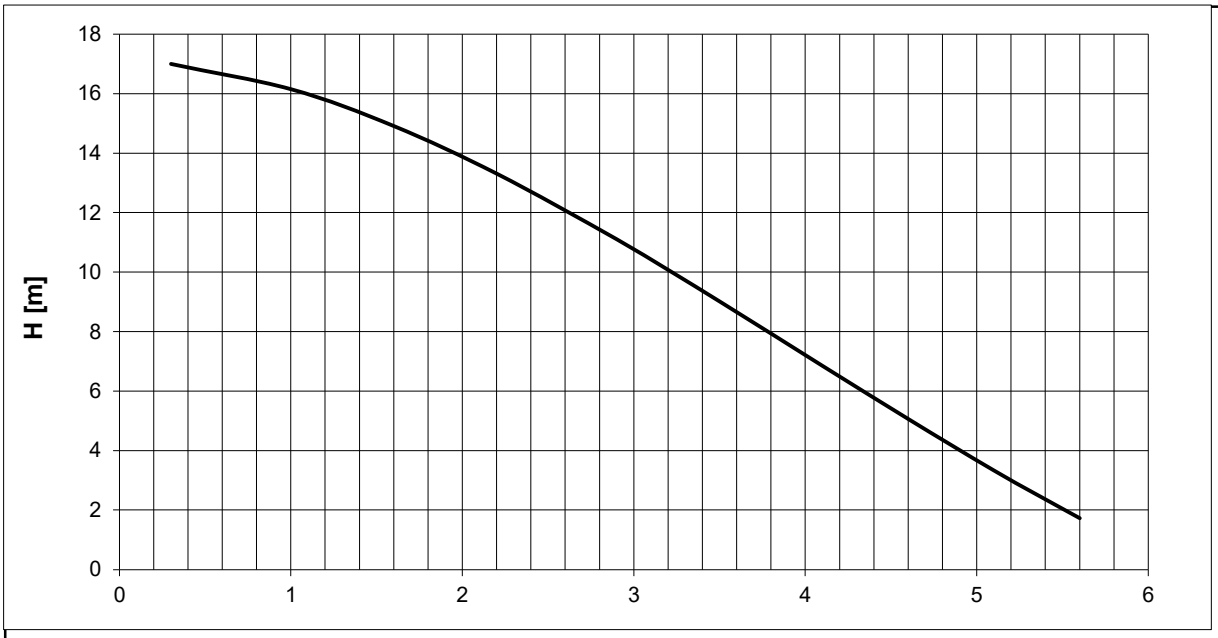

H(Q)
Prevalenza totale
Total head

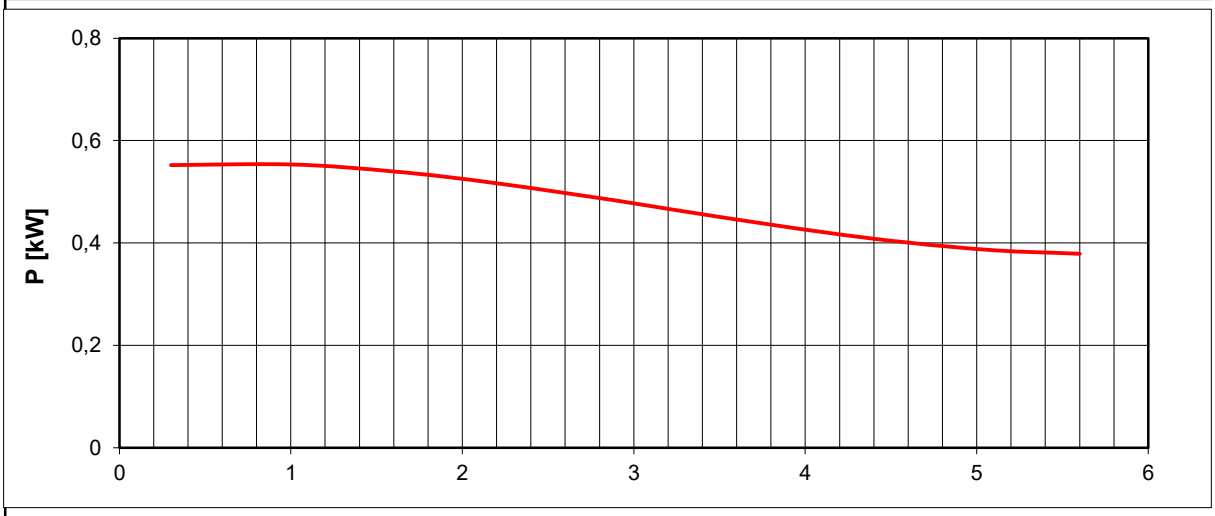

P1(Q)
Potenza richiesta alla rete
Required power from mains

P2(Q)
Potenza richiesta all'albero
Required power at shaft

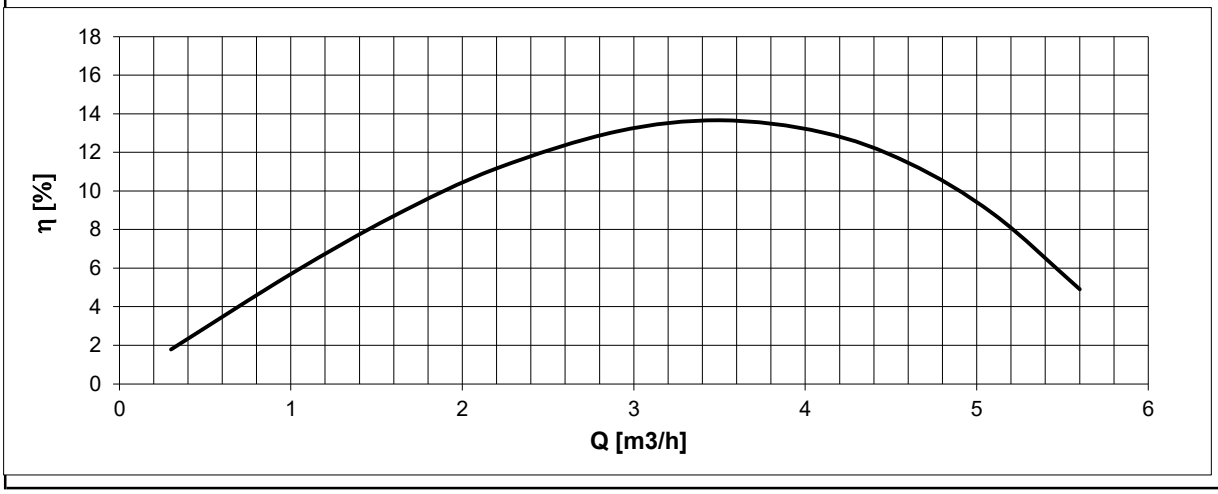

η
Rendimento gruppo
Global unit efficiency

1380	0,5	9,530097	0,38846	0,552885	2,347092
	1,5	8,46252	0,383073	0,533374	6,481212
	2,5	7,342728	0,368651	0,510801	9,78686
	3,5	6,143632	0,347896	0,486104	12,0465
	4,5	4,838145	0,323511	0,460227	12,883
	5,5	3,399177	0,2982	0,434108	11,72832
	6,5	1,79964	0,274666	0,40869	7,794756

DIMENSIONI DI INGOMBRO e di accoppiamento		Sigla **AT25EM4T50**
In vigore dal: 05-06-2015	Scheda N° 74-9330321-R0 pagina 1di 1	Codice: **90-9330321**

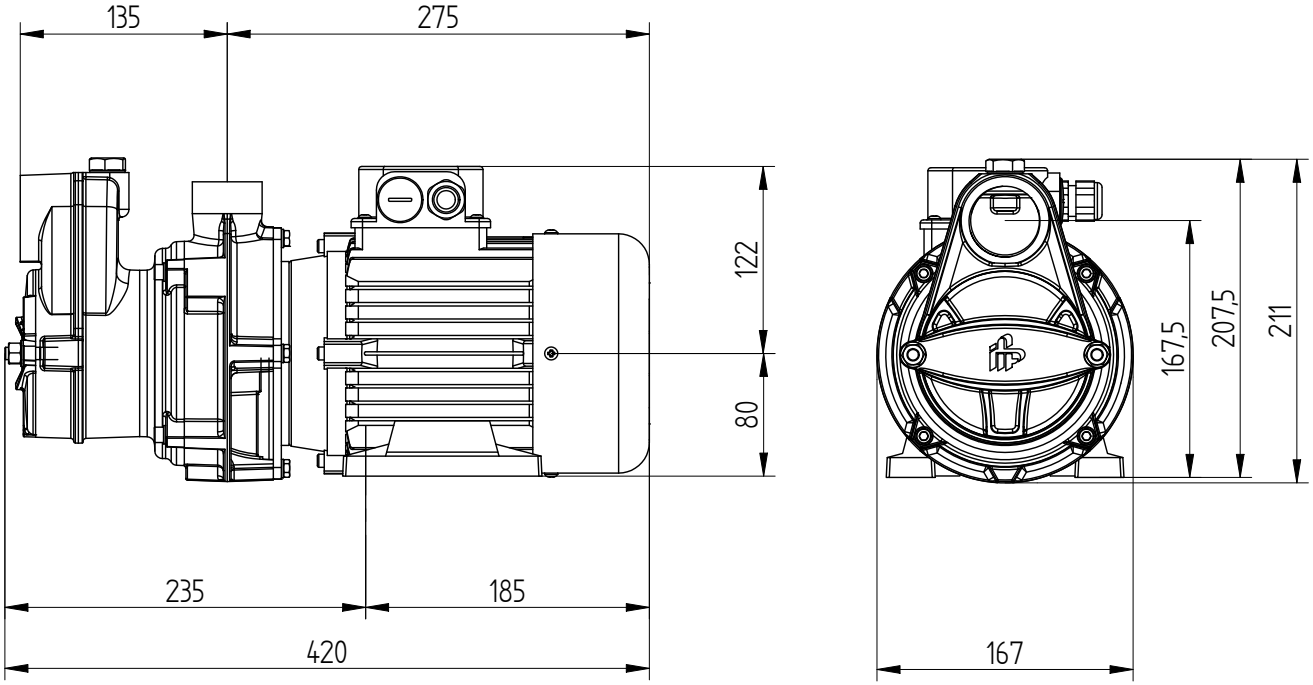

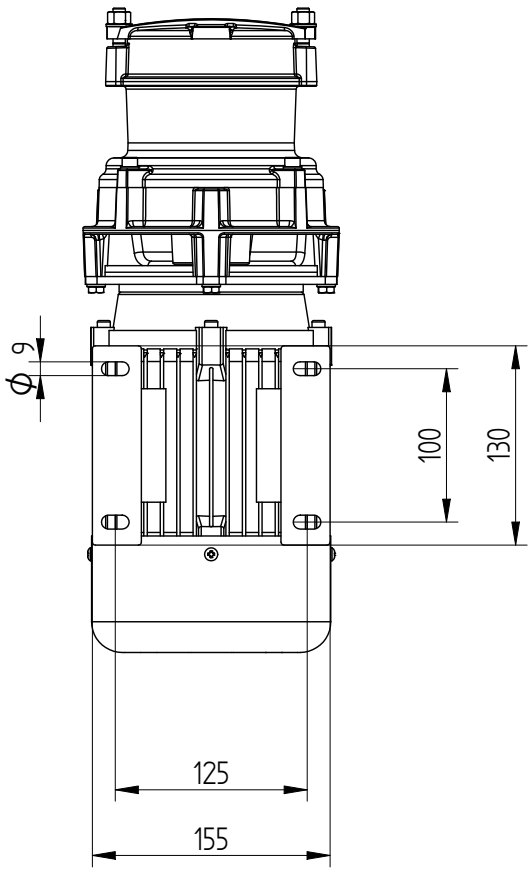

Bocca di aspirazione

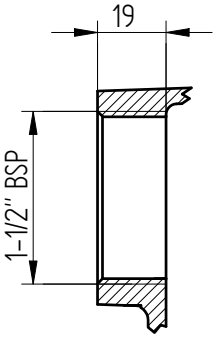

Bocca di mandata

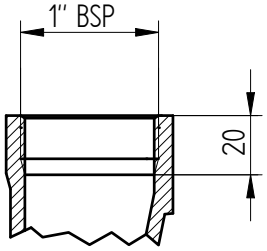

Massa della pompa Kg 18