Idromeccanica Forani & Pecorari	Curve caratteristiche *Performance curves* Versione con innesto elettromagnetico *Magnetic clutch fitted version*	Sigla / Type	AM40SFE152SPB1V24
		Code	90-9110202
		In vigore dal:/*in force from*: 01-01-1990	Sheet: 76-9110202-r1

Tolleranze secondo ISO 2548 classe C	**Autoinnescante/Selfpriming**		*Tolerances according ISO 2548 C class*
Velocità di rotazione [giri/min]	**2000-2500-3000**		***Rotating speed [rpm]***
Densità dell'acqua alla prova	1000	kg/m^3	*Water density at test*
Passaggio corpi solidi (max diametro sfera)	4.5	mm	*Solid handling (max.diameter sphere)*
Diametro girante	149	mm	*Impeller diameter*
Inerzia delle masse rotanti (innesto inserito)	0.01153	Kgm^2	*Inerthia of rotating parts (engaged clutch)*
Tensione C.C. richiesta dalla bobina	24	V	*D.C. voltage required from clutch winding*
Corrente assorbita dalla bobina	1.2	A	*D.C. current required from clutch winding*
Altezza di innesco massima a 3000 giri/min	4.5	m	*Maximum priming lift at 3000 rpm*
Massa della pompa	31	kg	*Pump mass*

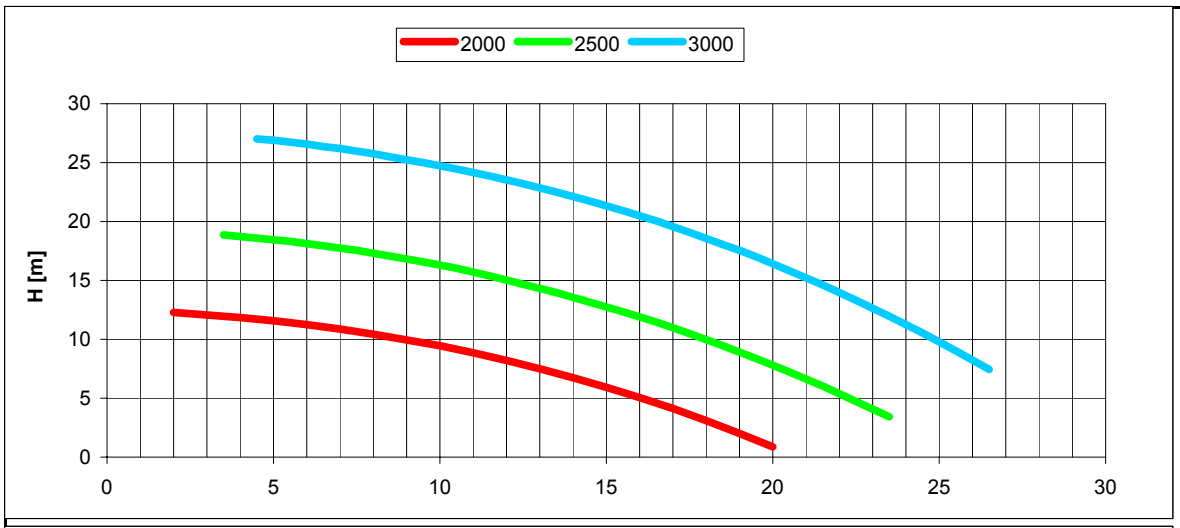

H(Q)
Prevalenza totale
Total head

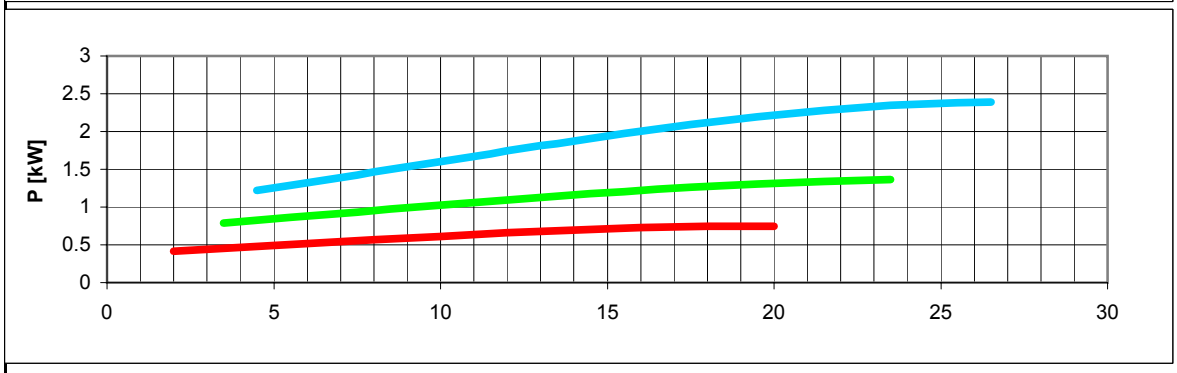

P(Q)
Potenza richiesta
Required power

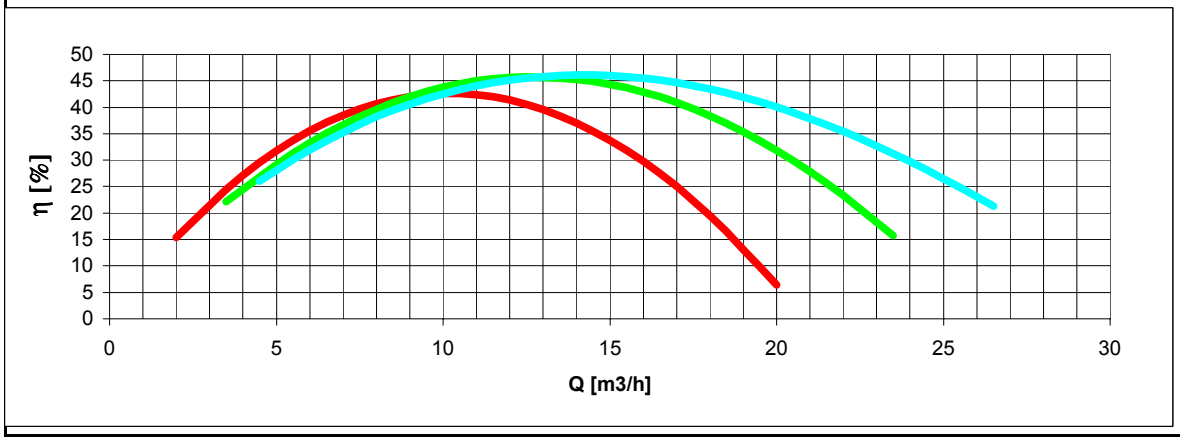

η
Rendimento pompa
Pump efficiency

DIMENSIONI D'INGOMBRO e di accoppiamento		Sigla **AM40SFE152SPB1V24**
In vigore dal: 15-01-2005	Sostituita da :	Codice: **90-9110202**

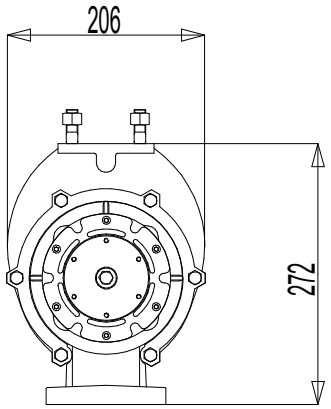

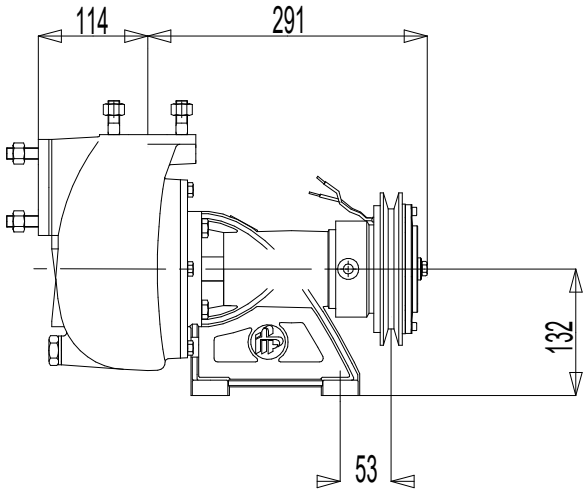

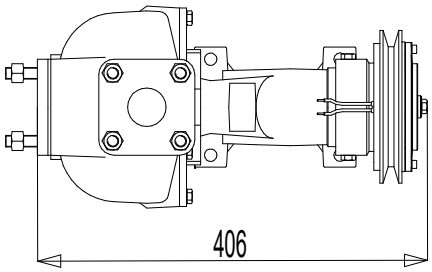

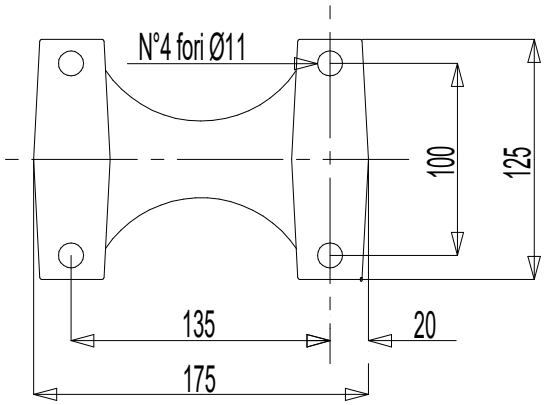

Dimensioni piedi

N°1 GOLA SEZ SPB
DIAMETRO PRIMITIVO: Dp=152mm

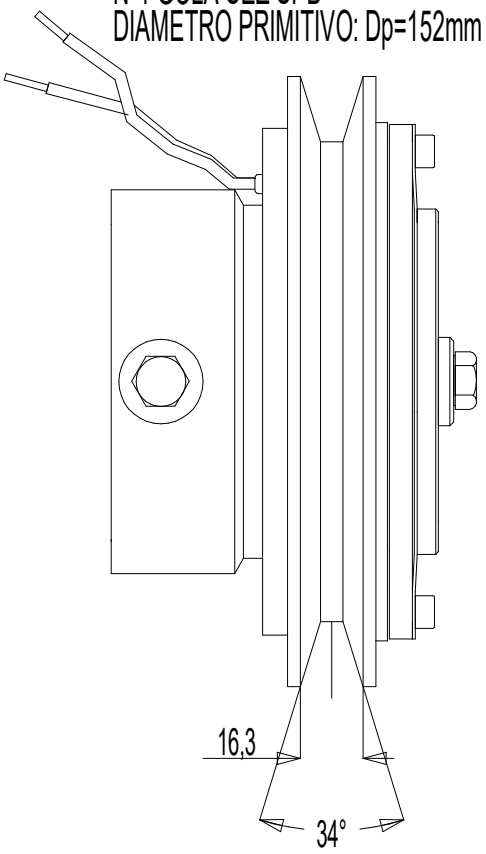

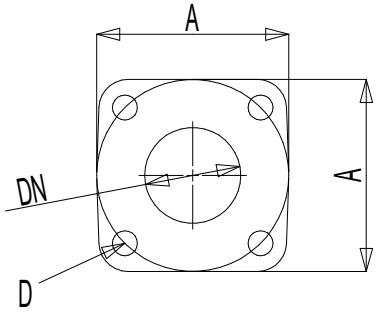

Flange sulla pompa

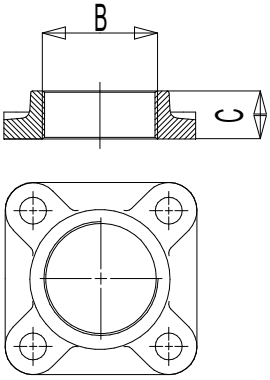

Controflange filettate

	DN	A	B	C	D
Mandata	40	100	1"/1/2	26	Prigioniero M12
Aspirazione	50	100	2"	26	Prigioniero M12